Framery One Work™



La cabina de trabajo individual inteligente e insonorizada

framery



Framery One Work es una cabina de trabajo individual inteligente e insonorizada, diseñada para sesiones largas de trabajo de concentración. Cuenta con un escritorio de tamaño completo regulable en altura, insonorización de Clase A, ventilación adaptativa e iluminación versátil, lo que la convierte en la estación de trabajo privada mejor equipada para los entornos laborales modernos. Con mucho espacio en el interior Framery One Work le brinda un entorno amplio y cómodo donde acomodarse, concentrarse y rendir al máximo.

Framery One Work / Aspectos destacados del producto



Días de trabajo que fluyen con facilidad

Framery One Work ha sido diseñada específicamente para que su jornada laboral fluya mejor. Encuentre y reserve la cabina con antelación o al instante desde la aplicación Framery. O simplemente entre y la cabina creará automáticamente una reserva para usted. Amplíe su reserva directamente desde la pantalla táctil de la cabina o ajústela a través de la aplicación.

Privacidad en la que puede confiar

La estructura acústica optimizada ofrece insonorización de Clase A, lo que permite ubicar la cabina junto a los puestos de trabajo sin causar molestias sonoras al usuario ni a quienes están fuera. La acústica interior sin eco convierte la cabina en un espacio privado y cómodo para trabajar y realizar videollamadas. Las láminas de privacidad visual mantienen la concentración incluso en zonas de mucho tránsito.

Flujo de aire que le mantiene fresco

La cabina reconoce cuándo está ocupada, detecta la temperatura y la humedad del entorno y ajusta el flujo de aire en consecuencia. La ventilación mejorada renueva por completo el aire cada minuto y se puede regular fácilmente desde la pantalla táctil de la cabina.

Iluminación que le hace sentir bien

Las luminarias dobles automatizadas se adaptan a sus necesidades, con opciones predefinidas para elegir entre modo de trabajo o de vídeo. La iluminación optimizada para vídeo le ayuda a lucir de manera impecable en sus videollamadas. Los ajustes se realizan de forma rápida y sencilla a través de la pantalla táctil.

Framery One Work / Características técnicas



1. INSONORIZACIÓN DE CLASE A

Privacidad garantizada con una reducción de ruido de Clase A de 30 dB, líder en la industria, y una de las mejores calificaciones ISO 23351-1 del sector para cabinas telefónicas de oficina.

2. FLUJO DE AIRE ADAPTATIVO

La cabina detecta la temperatura y la humedad ambiental y ajusta el flujo de aire en consecuencia. También se puede regular manualmente.

3. MODOS DE ILUMINACIÓN AUTOMÁTICOS

Las luminarias LED de 4000K le permiten cambiar sin problemas entre los modos de vídeo y trabajo, o hacer ajustes manuales para una iluminación personalizada.

4. PANTALLA TÁCTIL DE 8 PULGADAS

Una pantalla táctil intuitiva de alta resolución de 8 pulgadas facilita el control de la configuración de la cabina, el ajuste de la iluminación y el flujo de aire, y la ampliación de reservas de calendario sin esfuerzo.

5. INDICADORES DE OCUPACIÓN

Las luces de ocupación en las esquinas superiores exteriores indican el estado de la cabina: verde para libre, amarillo para reserva próxima y rojo para ocupado.

6. CONEXIÓN 4G INTEGRADA

Conectada mediante 4G o Wi-Fi, lo que habilita funciones inteligentes y tecnología lista para el futuro.

7. ACTUALIZACIONES AUTOMÁTICAS

Reciba actualizaciones automáticas por aire (OTA) de funciones, sistema y mantenimiento, disponibles solo para cabinas conectadas.

8. DATOS DE USO

Con sensores de presencia integrados, su cabina envía automáticamente datos de uso anónimos directamente a Framery Connect, ofreciéndole información valiosa para optimizar continuamente su espacio de trabajo.

9. CABINAS RESERVABLES

Haga que su cabina inteligente sea reservable como cualquier sala de reuniones. La pantalla táctil mostrará las reservas y podrá gestionarlas en el acto.

10. RESERVAS ESPONTÁNEAS AUTOMATIZADAS

Entre para crear al instante una reserva directa que se sincroniza con el calendario de su empresa.

11. PANEL EXTERIOR DE SALA

Añada la pantalla Framery Room Display en el exterior de su cabina para mostrar las próximas reservas y realizar reservas al instante.

12. SOPORTE PARA MONITOR

Elija entre uno o dos monitores. Los monitores no están incluidos.

Framery One Work / Detalles de diseño

Framery One Work se adapta fácilmente a cualquier oficina gracias a su superficie eficiente y su movilidad. Su espacioso interior cuenta con un escritorio eléctrico de tamaño completo regulable en altura, ofreciendo flexibilidad a cada usuario y transiciones fluidas entre estar sentado y de pie. Las pantallas adicionales opcionales la hacen ideal para sesiones largas de trabajo de concentración. Framery One Work es la estación de trabajo privada mejor equipada para oficinas modernas, diseñada para adaptarse a los cambios en la distribución y las necesidades de la oficina.



Disfrute de una estación de trabajo completa adaptada a sus necesidades. Aunque el escritorio fijo es la opción estándar, puede actualizar a una versión eléctrica con ajuste de altura completo y alternar cómodamente entre estar sentado y de pie para una ergonomía ideal.



Elija entre varias opciones de configuración de pantalla para optimizar la usabilidad de su espacio: una pantalla ancha de hasta 40" o dos pantallas adyacentes (de hasta 27" cada una) en orientación horizontal o vertical.



Manténgase totalmente conectado durante su sesión de trabajo con tomas de corriente, puertos de carga USB-C PD (140 W) y puertos LAN.

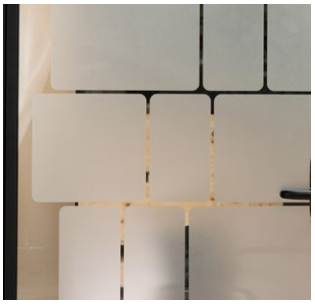

Además de una insonorización líder en el sector, nuestras láminas de privacidad ofrecen una protección visual eficaz para trabajar sin interrupciones.



Las luces de ocupación exteriores muestran de un vistazo si la cabina está libre, a punto de ser reservada u ocupada.

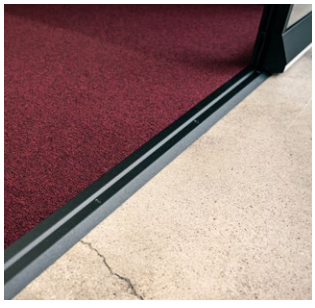

Una puerta ancha y un umbral bajo permiten un fácil acceso para usuarios en silla de ruedas de acuerdo con las directrices de la ADA.

Framery One Work / Colores y acabados

EXTERIORES

- White (Estándar)
  RAL 9016 Ultramatt
- Black (Estándar)
  RAL 9005 Ultramatt
- Gray (Estándar)
  S 7500 - N Ultramatt
- Navy
  S 7020 - R90B Ultramatt
- Sand
  S 2010 - Y20R Ultramatt
- Powder Blue
  3421-R86B Ultramatt
- Winter Moss
  S 7010-G10Y Ultramatt
- Blush
  2728-R01B Ultramatt

MOQUETAS

- Light Gray (Estándar)
  Moquetas Fletco
- Dark Blue
  Moquetas Fletco
- Champagne
  Moquetas Fletco
- Grape
  Moquetas Fletco

TABLEROS DE MESA

- White (Estándar)
  Laminado blanco
- Black
  Laminado negro con superficie antihuellas
- Chapa de Roble

LÁMINA DE PRIVACIDAD

- Solid
- Line
- Grid

PANELES INTERIORES

- Pure Gray (Estándar)
  Tonal #60123 Gabriel
- Arctic Blue
  Tonal #66185 Gabriel
- Sand
  Tonal #61180 Gabriel

Diseñe la suya
en nuestra web

MATERIALES Y ACABADOS



PANELES EXTERIORES de acero con acabado mate recubierto en polvo. Los paneles se unen perfectamente con curvas elegantes y un diseño atemporal.



PANELES INTERIORES hechos de poliéster reciclado de alta calidad con un aspecto dinámico gracias al tejido bicolor.



MATERIALES DE ASIENTO combinan lana de primera calidad de Nueva Zelanda y poliamida para una textura suave y rica. Tejidos extremadamente duraderos, repelentes al agua y a la suciedad.



MOQUETA antiestática, duradera y resistente a las manchas.

framery

Soluciones de oficina inteligente de Framery / Prepare su oficina para el éxito

Las soluciones smart office de Framery son herramientas que ayudan a los gestores de espacios a tomar decisiones de diseño basadas en datos y a acceder a información sobre el lugar de trabajo mediante paneles de control intuitivos. Las soluciones integradas de reserva de salas ofrecen una experiencia de primera categoría a los empleados.
Combine estas soluciones con las cabinas inteligentes de Framery o convierta cualquier oficina en un espacio de trabajo inteligente.



NEW

Framery Room Sensor™

GESTIÓN DEL LUGAR DE TRABAJOV Utilice los datos privados y avanzados de ocupación y recuento de personas para crear el entorno de trabajo ideal, tanto para el trabajo individual de concentración como para la colaboración. Identifique los espacios infrautilizados o mal aprovechados para realizar ajustes precisos en la distribución, reduciendo costes de forma eficaz y maximizando el ROI inmobiliario.

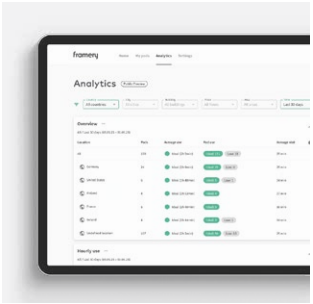

Framery Connect™

GESTIÓN DEL LUGAR DE TRABAJO Una plataforma inteligente de gestión del lugar de trabajo.

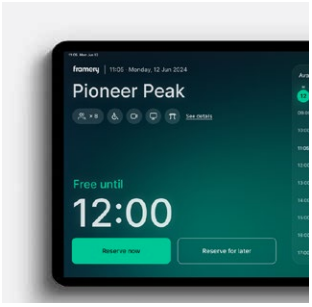

Framery Room Display™

SOLUCIONES PARA LA RESERVA DE ESPACIOS Consulte la disponibilidad y reserve cualquier sala con facilidad.



Framery Space Overview™

SOLUCIONES PARA LA RESERVA DE ESPACIOS Visualiza la disponibilidad de espacios cercanos en tiempo real.

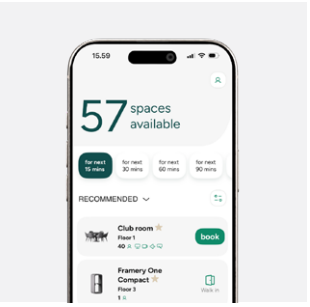

Framery App™

SOLUCIONES PARA LA RESERVA DE ESPACIOS Encuentra y reserva espacios en segundos.

Kits de accesorios

Añada un kit de hardware completo para su Framery Room Display y Framery Space Overview, o utilice su propio equipo.

Actualizaciones automáticas

Reciba al instante actualizaciones de software a través de la conexión 4G de su cabina inteligente para permitir desarrollos y servicios en el futuro

Privacidad garantizad

No se recopilan datos identificables de usuarios, tan solo se realiza un seguimiento de la información sobre la ocupación del espacio de trabajo.

SUSCRIPCIÓN GRATUITA PARA NUEVOS PROPIETARIOS DE CABINAS INTELIGENTES

Reciba una suscripción gratuita de 3 meses a Plus, dando acceso a todas nuestras soluciones smart office.

Más información

framery

Framery smart pods / Ficha de datos ambientales

La industria del mueble se enfrenta a una crisis sistémica de residuos, donde aproximadamente el 80% de los productos terminan en vertederos. Framery aborda este problema maximizando la vida útil de cada activo mediante la innovación pionera en materiales y diseño, garantizando que nuestros smart pods puedan repararse y reacondicionarse en lugar de sustituirse. Respaldados por marcos de terceros de alta confianza, nuestros productos están diseñados para ofrecer décadas de servicio.

Sostenibilidad verificable y marcos de alta confianza

En Framery, la sostenibilidad es un motor estratégico de liderazgo en el mercado basado en la transparencia impulsada por datos, objetivos basados en la ciencia y validación de terceros:

- Iniciativa Objetivos Basados en la Ciencia (SBTi): Framery está comprometida con objetivos alineados con la limitación del calentamiento global a 1,5 °C. Habiendo reducido las emisiones absolutas de Alcance 1 y 2 en un 52% en 2025, mantenemos el rumbo hacia nuestro objetivo para 2030 de una reducción absoluta del 50% en los Alcances 1 y 2 y una reducción del 52% en la intensidad económica del Alcance 3 por EUR de valor añadido (con respecto al año base 2024).
- Datos verificados por terceros (EPD): Más del 90% de la masa de nuestros smart pods se modela utilizando datos específicos del proveedor en lugar de promedios de la industria. Publicamos Declaraciones Ambientales de Producto (EPD) verificadas por terceros, Declaraciones de Salud de Producto (HPD) y etiquetas Declare para satisfacer las rigurosas necesidades de informes de la cadena de valor de organizaciones globales.
- Integridad y gobernanza de la cadena de suministro: Framery ostenta una calificación de sostenibilidad con Medalla de Oro de EcoVadis, lo que sitúa a la empresa entre el 5% mejor valorado globalmente. Además, el 99,7% de nuestro gasto en proveedores está cubierto por nuestro Código de Conducta para Proveedores renovado.

Circularidad desde el diseño e innovación en materiales

Los smart pods de Framery están diseñados para maximizar su utilidad minimizando al mismo tiempo el impacto ambiental:

- Ingeniería de monomateriales: Los smart pods se construyen principalmente con monomateriales de alta calidad y fácilmente reciclables, como acero, aluminio, vidrio y PET acústico, para simplificar el reciclaje al final de su vida útil y respaldar una economía circular.
- Mantenimiento modular: Cada pod cuenta con una arquitectura modular y adaptable con componentes fácilmente reemplazables, lo que permite reparaciones, actualizaciones y reubicaciones sin problemas.
- Durabilidad probada: Diseñados para soportar un uso diario intensivo en la oficina, nuestros pods están hechos para durar: las unidades en uso activo registran más de 15.000 sesiones de trabajo sin comprometer la calidad ni el rendimiento.

Eficiencia impulsada por software

La sostenibilidad va más allá de la fabricación y se extiende a las operaciones diarias de la oficina. Framery integra los espacios de trabajo físicos con software digital para garantizar que cada pod ofrezca la máxima utilidad a lo largo de toda su vida útil:

- Optimización energética Over-the-Air (OTA): A través de un flujo de aire adaptativo impulsado por software, modos de ventilación optimizados e iluminación inteligente, los smart pods minimizan automáticamente el consumo de electricidad durante los estados de trabajo predeterminado, videollamada, reposo y renovación de aire.
- Maximización del uso del espacio y los activos: Solo en 2025, los usuarios pasaron un total de 1.344 años dentro de los espacios de trabajo de Framery a lo largo de más de 27 millones de sesiones de trabajo. Las Smart Office Solutions de Framery proporcionan análisis de uso detallados y basados en datos. Al ayudar a las organizaciones a optimizar la eficiencia del espacio ocupado, nuestras solucionqes evitan expansiones físicas innecesarias y maximizan la vida productiva de cada activo.

Certificados y estudios disponibles:

- Life Cycle Assessment (LCA)
- Environmental Product Declarations (EPDs)
- Health Product Declarations (HPD)
- Declare labels
- Möbelfakta
- UL GREENGUARD Gold
- Contribución a certificaciones de edificios verdes como LEED, BREEAM, SKA y WELL

GOLD | Top 5% ecovadis Sustainability Rating MAY 2026

Framery ha obtenido la Medalla de Oro en sostenibilidad de EcoVadis, lo que nos sitúa entre el 5 % de las empresas mejor valoradas en el último año.

IBCCES CAR CERTIFIED AUTISM RESOURCE Framery CAR25540000 12/09/2026

Framery cuenta con la certificación Certified Autism Resource (CAR), obtenida tras la validación de un comité de expertos de IBCCES que certificó que nuestros productos se alinean con las áreas de competencia para satisfacer las necesidades de las personas con autismo.

Encuentre el informe de sostenibilidad y las EPD de las cabinas inteligentes escaneando el código QR o visitando framery.com.

Framery One Work™

Especificaciones técnicas

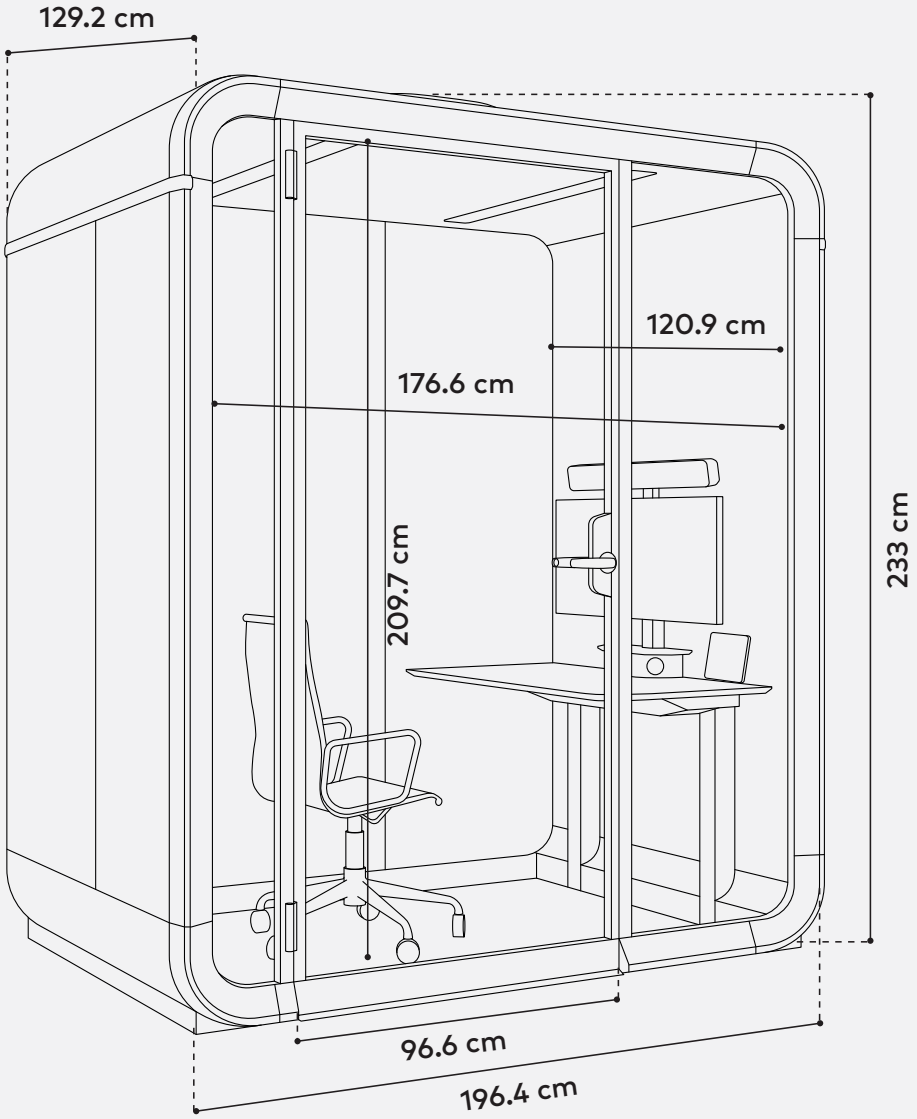

Rendimiento

Reducción de ruido: 30 dB
Flujo de aire máx.: 53 l/s
Consumo energético predeterminado: 48.5 W

Diseño sostenible

Construido para durar décadas
Estructuras ligeras
Reacondicionable y móvil

Conectividad

Conexión 4G integrada
Actualizaciones de software automáticas
Soluciones de oficina inteligente

framery

Framery One Work / Especificaciones técnicas

DESCRIPCIÓN GENERAL

Insonorización	**REDUCCIÓN CLASE A 30 DS,A (DB)** La reducción de ruido DS,A (dB) se mide mediante ISO 23351-1. La cabina se puede colocar junto a espacios de trabajo sin comprometer la privacidad.
Enmascaramiento de sonido	**FRAMERY OFFICE SOUND MASKING SYSTEM™** Un sistema de enmascaramiento acústico preinstalado mejora el entorno sonoro de la oficina fuera de las cabinas con un radio de acción eficaz de 5 m.
Ventilación	**FLUJO DE AIRE MÁXIMO** 53 l/s (191 m3/h). **FLUJO DE AIRE PREDETERMINADO** 31 l/s (111 m3/h) durante el uso. Tras el uso, la cabina se ventila a mayor velocidad. **MODO ESPERA** 24 l/s (86 m3/h). **FLUJO DE AIRE ORIENTABLE** Elija entre flujo directo e indirecto.
Iluminación	**DOBLE LUZ DE TECHO** Temperatura de color 4000K, iluminancia de hasta 375 lux en el tablero. **LUZ DE VÍDEO** Temperatura de color 4000K, iluminancia de hasta 500 lux en la cara del usuario. **MODOS PREDEFINIDOS** Modo estándar y modo videollamada. Ajustable manualmente.
Detección de presencia	**TECNOLOGÍA DE SENSOR** radar mmWave.
Dimensiones	**EXTERIOR** con carcasa para filtro de aire 232.9 x 196.4 x 129.2 cm (a,a,p). **INTERIOR** 209.7 x 176.6 x 118 cm (a,a,p). **PASO DE PUERTA** 209.7 × 96.6 cm. **PESO** 488 kg. **UMBRAL** 1.25 cm. **ÁNGULO DE APERTURA DE LA PUERTA** 180°.
Ubicación de la pantalla táctil	En la mesa.
Conectividad	Las cabinas inteligentes Framery recopilan datos anónimos de ocupación, midiendo cuándo y con qué frecuencia se utilizan los espacios. Los usuarios del espacio no pueden ser identificados y no se recopilan datos de identificación personal. Los datos anónimos se transmiten a través de conectividad 4G integrada o mediante una conexión Wi-Fi, y se compilan y muestran en la plataforma Framery Connect. WLAN Wi-Fi 802.11 a/b/g/n/ac 2.4 y 5 GHz

DIMENSIONES / VISTA PRINCIPAL

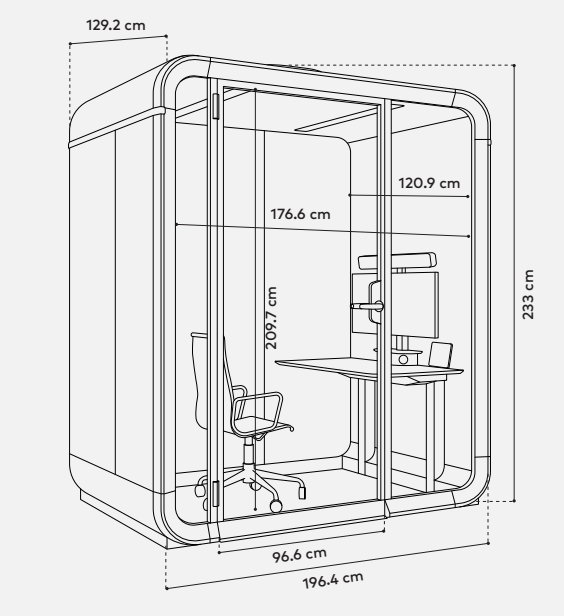

DIMENSIONES / UMBRAL

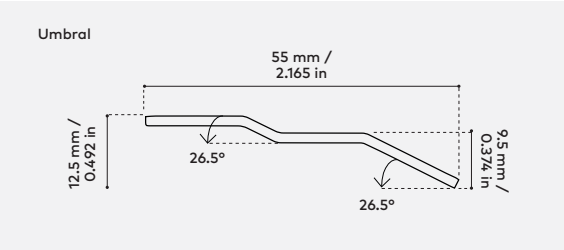

Certificación UL GREENGUARD GOLD

Listado UL 962 para Norteamérica

Framery One Work / Especificaciones técnicas

MATERIALES

Exterior	**PANELES EXTERIORES** De acero mate recubierto en polvo. **MARCO** Estructura de aluminio negro mate. **MARCO DE PUERTA** Estructura de aluminio negro mate. **VIDRIO** Laminado con control acústico (4 + 4 mm). **CHASIS** Ligero, de acero y PET insonorizante. **TIRADOR** Metal negro de diseño personalizado.
Interior	**PANELES INTERIORES** Láminas de PET laminadas con tejido de poliéster reciclado. **TAPIZADO** Gabriel Tonal. **ALFOMBRA** De bucle bajo, antiestática y resistente a las manchas. **MESA** El tablero de la mesa es de contrachapado de abedul laminado con chapa blanca, negra antihuellas, de roble o de nogal. **PATA DE MESA** Ajustable en negro liso o fija de metal negro estructurado.
Dimensiones del mobiliario	**MESA** 116.8 × 60.0 cm (a, p). **ALTURA DE LA MESA** Escritorio fijo: 70 cm Escritorio regulable en altura: 68.7 - 118.7 cm. **CARGA MÁX. DE LA MESA** 60 kg.
Accesorios opcionales	**SOPORTE PARA DOBLE MONITOR** Incluye de serie soporte para un monitor (hasta 40"). Ampliación opcional a doble monitor (admite dos pantallas de hasta 27" en orientación horizontal o vertical). **LÁMINA DE PRIVACIDAD** Añada la lámina de privacidad de Framery a las superficies de cristal de la cabina para mayor privacidad visual. Requiere instalación profesional. **KIT FRAMERY ROOM DISPLAY** Añada Framery Room Display en el exterior de su cabina inteligente con nuestro kit completo: soporte exterior, portatableta y tableta. Igual que el Smart Pod Kit de la gama Smart Office. **CERRADURA INTELIGENTE SMART LOCK** Con múltiples métodos de acceso. **PLACA PROTECTORA** Protege el panel interior de rozaduras y del desgaste diario. Tamaño: 38 × 54 cm. (Entregas a partir de marzo de 2027)

DIMENSIONES / MESA / VISTA SUPERIOR

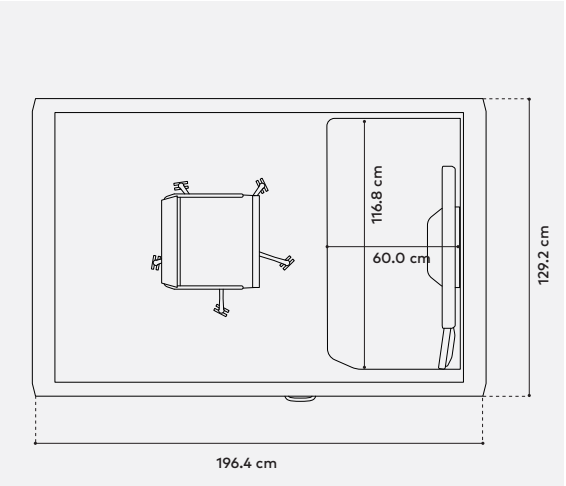

DIMENSIONES / MESA / VISTA FRONTAL

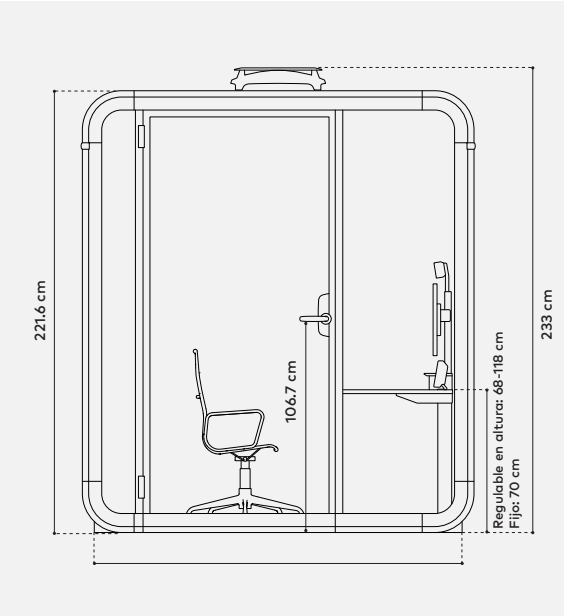

Framery One Work / Especificaciones técnicas

ALIMENTACIÓN Y OTROS

Alimentación	**CONSUMO DE ENERGÍA** Ajuste predeterminado 48.5 W. Ajuste máximo 101 W. Modo espera 14.2 W. **ENTRADA** 230 VAC, 10 A*, 60 Hz. **SALIDA CA (TOMA DE CORRIENTE)** 120 - 230 VAC, 6 A, 60 Hz. **SALIDA PUERTO DE CARGA USB-C PD** 140 W. **TOMAS** 2 × sobre mesa, 3 × bajo mesa. Opcional: 2 × USB-C PD (140 W), 1-2 × LAN (con cable). *Norteamérica: NEMA 5-15P (120 V, 3 clavijas) *India: 16 A
Sentido de apertura	Izquierda por defecto (no se puede cambiar).
Movilidad	Reubique la cabina sin necesidad de desmontarla añadiendo ruedas con un kit de movilidad. El kit es reutilizable. Se pueden trasladar varias cabinas con un mismo kit.

SEGURIDAD

Seguridad contra incendios	En las cabinas Framery no se utilizan materiales con riesgo de incendio. La seguridad contra incendios de todos los materiales de superficie, tapicería y materiales acústicos se ensaya y clasifica según normas nacionales o internacionales. Framery ofrece medidas de seguridad adicionales para cumplir los requisitos normativos locales.
Seguridad sísmica	Resistencia sísmica según ASCE 7-16 con anclaje fácil al suelo.

CAJAS DE ENVÍO

Caja 1	**DIMENSIONES** 223 x 72 x 115 cm. **PESO** 367 kg.
Caja 2	**DIMENSIONES** 227 x 77 x 144 cm. **PESO** 209 kg.

DIMENSIONES / ESPECIFICACIONES DEL CABLE DE ALIMENTACIÓN

La salida del cable de alimentación siempre está en el lado derecho de la cabina (lado de la mesa). El cable se puede pasar por el suelo y el techo.

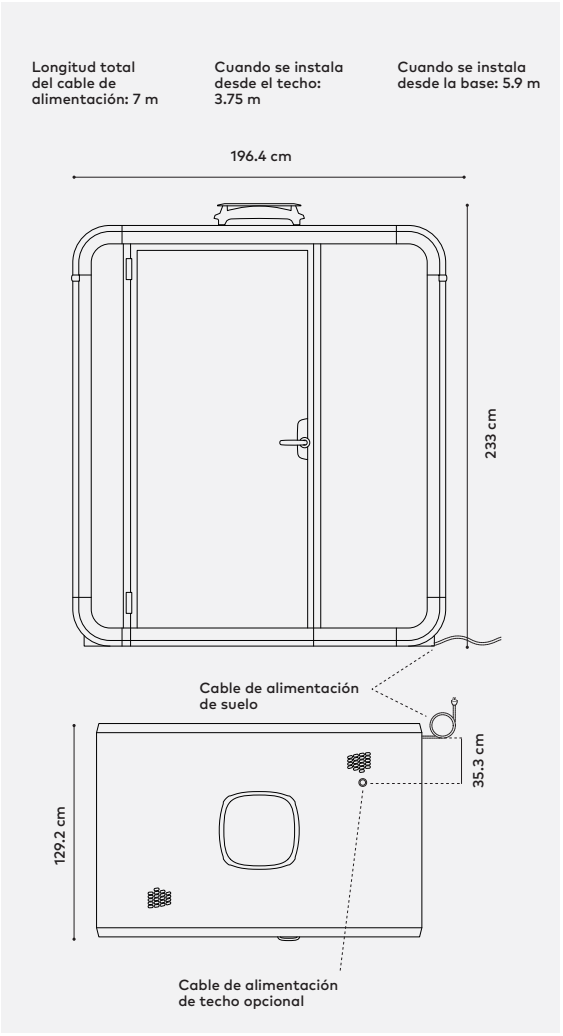

framery

For the doers,
leaders, thinkers,
dreamers, creators,
teams, pioneers
and innovators.
**For people who
get it done.**

framery™

Para obtener información detallada sobre los derechos de propiedad intelectual de Framery Oy, consulte www.framery.com/en/ipr. Para más información sobre los productos Framery®, visite framery.com ©2026 Framery. Todos los derechos reservados. Todas las especificaciones están sujetas a cambios sin previo aviso.